MAESTRO **DFS 76850**

Lavavajillas de libre instalación de 60 cm Serie ExpertCare para 14 cubiertos con 8 programas de lavado





Función ECO



IonClean



Smart Sensor



Función Extra Dry



Premium Dry



Tercera bandeja para cubiertos

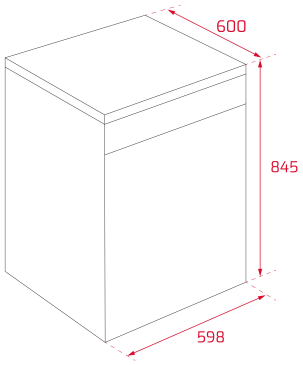

REFERENCIA

REF: 114260015 EAN: 8434778013788

CARACTERÍSTICAS

Lavavajillas libre instalación 60 cm
Panel de mandos electrónico con display LED
Capacidad: 14 cubiertos
Programas de lavado: 8
Temperaturas de lavado: 50°, 55°, 60°, 65°, 72º C
Motor Inverter
Programa Whisper extra silencionso
Bandeja superior: Flexiset2
Bandeja inferior: FlexiSet 4
Tercera bandeja: MultiFlex 3
Sistema de seguridad Aquastop
Programas: Prelavado, ECO, AUTO, Intensivo, Whisper, Higiene, Autoclean
Funciones: AlternativeWash, Express, Extra Dry, PowerWash, IonClean
Posibilidad de instalación en columna
Delay timer: (1-24 horas)
Indicador de falta de sal
Clasificación energética: A
Nível de ruido: 44 dBA

DIMENSIONES

Altura del producto (mm): 845
Anchura del producto (mm): 598
Profundidad del producto (mm): 600
Longitud del producto (mm):
Peso del producto (Kg): 53,5

ESPECIFICACIONES TÉCNICAS

Clase de eficiencia energética: A+++
Consumo energético (kW/día): -
Consumo de agua (litros/año): 2800
Nivel de ruido (dBA): 44
Tasa de potencia (V): 120
Frecuencia (Hz): 60

COLORES

114260015 Inox