TOTAL **GZC 96310 XBB**

Parrilla Cristal Gas con función ExactFlame en 90 cm



Easy installation

Autoencendido integrado

Seguridad por Termopar integrada

ExactFlame

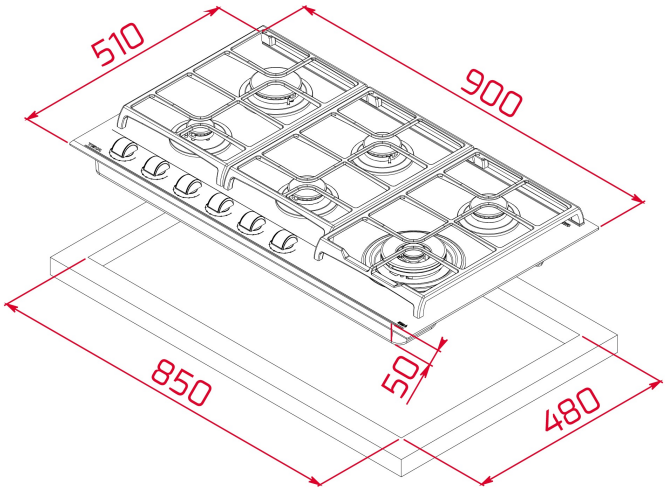

REFERENCIA

REF: 112570073 EAN: 8434778006971

CARACTERÍSTICAS

CristalGas Exact Flame con bisel frontal
Mandos frontales de diseño ergonómico
Superficie de vidrio cerámico
9 niveles de potencia con un control exacto de la llama
1 quemador doble anillo, 5,00 kW
1 quemador rápido, 2,80 kW
3 quemadores semirapidos, 1,75 kW
1 quemador auxiliar 1,00 kW
Seguridad por termopar integrado en quemador individual
Autoencendido integrado en quemador y accionado por cada mando
Soporte para Wok opcional
Parrillas de fundición amplia superficie
Kit de fácil instalación
Tipología de Gas: Butano

DIMENSIONES

Altura del producto (mm): 98
Anchura del producto (mm): 900
Profundidad del producto (mm): 510
Longitud del producto (mm):
Peso del producto (Kg): 17,2

ESPECIFICACIONES TÉCNICAS

Tasa de potencia (V): 110
Frecuencia (Hz): 60
Potencia nominal máxima (W): -

COLORES

112570073 Cristal negro