TOTAL **TZC 32320 TTC**

Parrilla vitrocerámica de 30cm con 2 zonas de cocción y Touch Control

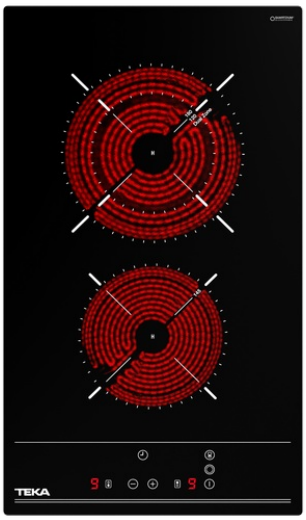

Easy installation

Seguridad por Termopar integrada

REFERENCIA

REF: 112540002 EAN: 8434778012651

CARACTERÍSTICAS

Cristal con bisel frontal
Touch Control con sensores acústicos y bloqueo de seguridad
Programador del tiempo de cocción hasta 99 minutos con avisador acústico (posibilidad de programar todas las zonas de cocción a la vez)
2 zonas de cocción
-1 placa High Light de Ø 145 mm
-1 placa de doble circuito High Light de Ø 120 / 180 mm
Indicadores de calor residual
Sistema fácil instalación Fast-Click
Potencia nominal máxima: 2.900 W

DIMENSIONES

Altura del producto (mm): 58
Anchura del producto (mm): 300
Profundidad del producto (mm): 510
Longitud del producto (mm):
Peso del producto (Kg): 4,26

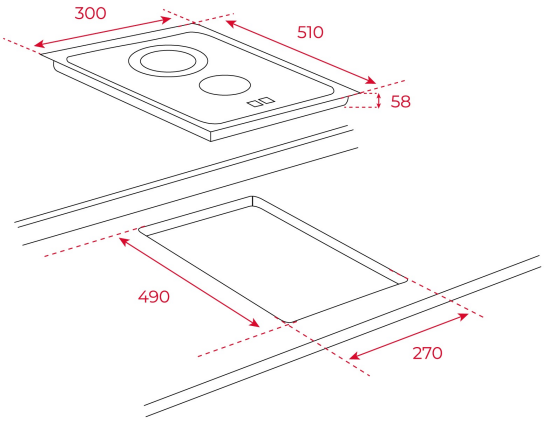

ESPECIFICACIONES TÉCNICAS

Tasa de potencia (V): 220-240
Frecuencia (Hz): 50/60
Potencia nominal máxima (W): 2900

COLORES

112540002 Negro