IBF 95 Infinity G1
Placa de inducción Infinity G1. Edición especial diseñada por Italdesign Giugiaro



REFERENCIA

REF: 112500061 EAN: 8434778030402

CARACTERÍSTICAS

Edición especial Infinity G1
Diseñado en Italia por Italdesign Giugiaro
Placa de inducción Flex
Acabado exclusivo en negro mate
Funciones Directas: Confitar, pochar, asar a la parrilla, freír en sartén, freír, hervir rápidamente, hervir a fuego lento, derretir y mantener caliente.
Touch Control MultiSlider
5 zonas de cocinado
2 zonas Flex Ø 228 X 200 mm
1 zona doble Ø 320/180 mm
1 zona Ø 215 mm
1 zona Ø 150 mm
Superficie de cristal cerámico
Desconexión automática
Temporizador
Bloqueo de seguridad para niños
Indicador residual de calor
Administración de potencia
Kit de fácil instalación
Potencia máxima nominal: 10800 W



DIMENSIONES

Altura del producto (mm): 53
Anchura del producto (mm): 900
Profundidad del producto (mm): 510
Longitud del producto (mm):
Peso del producto (Kg): 15,18

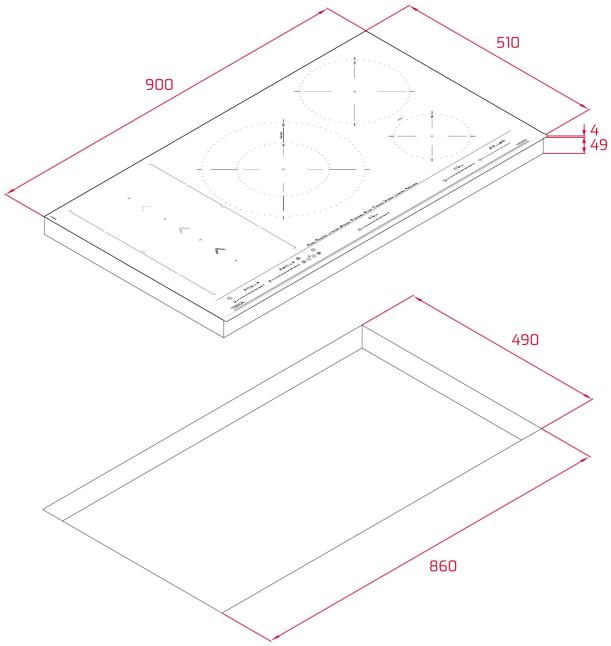

ESPECIFICACIONES TÉCNICAS

Tasa de potencia (V): 220-240
Frecuencia (Hz): 50/60
Potencia nominal máxima (W): 10800

COLORES

112500061 Negro mate