**CP 150 GS**
Cajón Calientaplatos

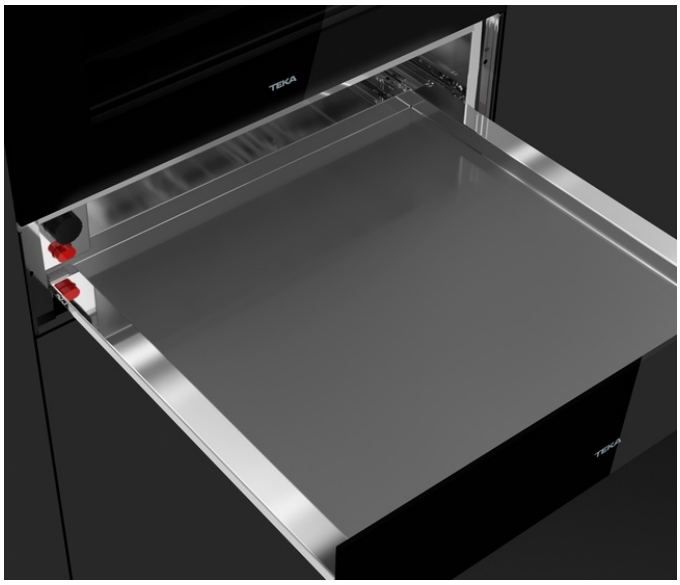

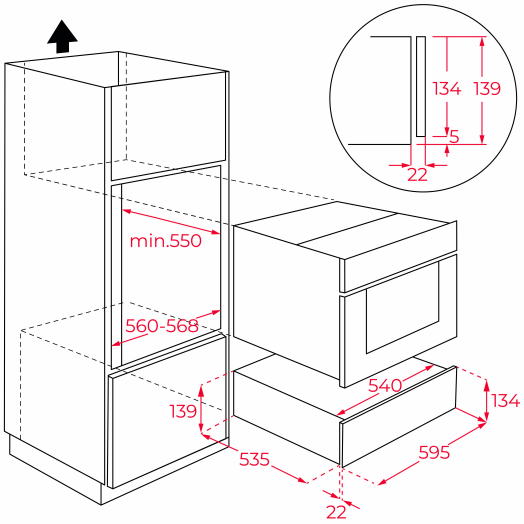


## REFERENCIA

REF: 111600003 EAN: 8434778008906

## CARACTERÍSTICAS

Calientaplatos
Termostato regulable 30º - 80º C
Potencia nominal máxima: 430 W
Capacidad para 6 servicios,ejemplos:
6 platos llanos (24 cm),6 platos hondos (10 cm) y 3 fuentes (17,19 y 32 cm) o 20 platos llanos (28 cm) o 40 tazas de té o 80 tazas de café
Cajón telescópico extraíble
Sistema de apertura push-pull
Base antideslizante
Cristal frontal no incluido:
111890003 - Cristal White Marble
111890004 - Cristal Stone Grey
111890005 - Cristal Steam Grey
111890006 - Cristal London Brick Brown

## DIMENSIONES

**Altura del producto (mm):** 140
**Anchura del producto (mm):** 595
**Profundidad del producto (mm):** 557
**Longitud del producto (mm):**
**Peso del producto (Kg):** 18

## ESPECIFICACIONES TÉCNICAS

Clase de eficiencia energética: -
Tasa de potencia (V): -
Frecuencia (Hz): 50-60
Potencia nominal máxima (W): 420

## COLORES