Catania

Campana de pared

Conoce más

MEDIDAS

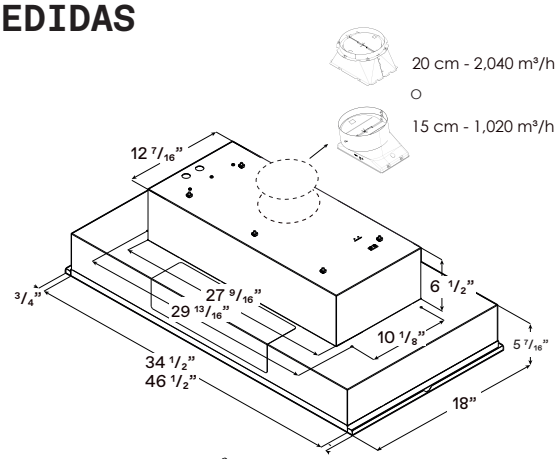

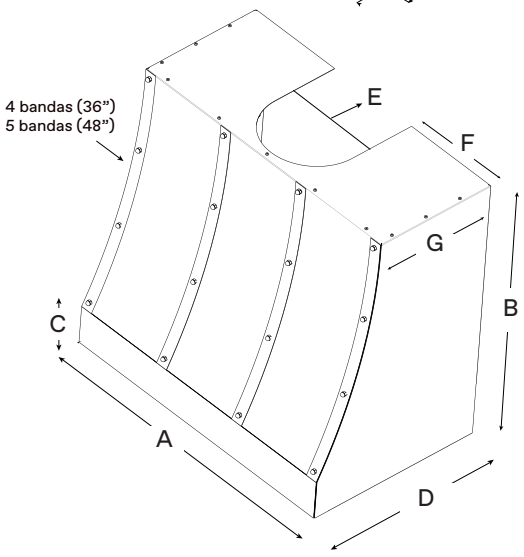

	PRF0181014	PRF0181008
A	36” (91.6 cm)	48” (122.1 cm)
B	34 1/16” (76.2 cm)	34 1/16” (76.2 cm)
C	5” (12.6 cm)	
D	22 1/8” (56.2 cm)	
E	11 13/16” (30 cm)	
F	12 1/8” (30.8 cm)	18 1/8” (46 cm)
G	15 5/16” (38.9 cm)	15 5/16” (38.9 cm)

DESCRIPCIÓN

La robusta estructura y el impresionante acero inoxidable de la campana Catania reflejan cómo el volcán Etna y el mar Jónico rodean la ciudad de Catania, en la isla de Sicilia, Italia. El diseño en forma de piazza, los bordes sin costuras, el borde frontal de acero inoxidable espejado y la banda decorativa con remaches hacen una declaración audaz y complementan incluso las cocinas más glamorosas. Diseñada para apoyar a quienes tienen pasión por la comida y la cocina gourmet, Catania puede equiparse con motores de 1,020 m^3/h o 2,040 m^3/h, iluminación LED, además del sistema patentado HUSH de supresión de sonido de Elica. Disponible en 91.6 cm y 122.1 cm. El sistema patentado Easy Mounting permite que la campana se instale en solo 6 fáciles pasos, y ahora es posible realizar la instalación con ducto en la pared trasera.



CARACTERISTICAS

- Montaje fácil Elica
- Apariencia continua
- Recolectores de grasa
- Rendimiento profesional
- Sistema Hush
- Protector contra el calor
- Instalación de salida superior o trasera



PROPIEDADES GENERALES

Ancho	91.6 cm	122.1 cm
Modelo	PRF0181008	PRF0181008
Dimensiones	91.6 cm W x 56.2 cm D x 76.2 cm H	122.1 cm W x 56.2 cm D x 76.2 cm H
Tipo de motor: (se vende por separado)	Requiere la compra de la campana integrada PRF0168019 (1,020 m^3/h) o PRF0140694A (2,040 m^3/h)	Requiere la compra de la campana integrada PRF0173794 (2,040 m^3/h)
Acabado	Acero inoxidable +Borde frontal y lateral de acero inoxidable espejado +Bandas decorativas y remaches de acero inoxidable espejado 2 para 91.6 cm y 3 para 122.1 cm	
Tipo de instalación	6 fáciles pasos para la instalación, compatible con la campana integrada Trento	

KITS

Extensión de cubierta de ducto	KIT0182785 (91.6 cm de ancho x 15 cm de alto) KIT0182786 (91.6 cm de ancho x 46 cm de alto)	KIT0182787 (122.1 cm de ancho x 15 cm de alto) KIT0182788 (122.1 cm de ancho x 46 cm de alto)

Compatible con los kits de campana inserto Trento

6 fáciles pasos para la instalación

1 Perforar la pared utilizando la plantilla de instalación.



2 Fijar los soportes de sujeción a la pared y al techo



3 Asegurar la campana integrada al soporte inferior.



Asegurar la barra transversal de profundidad al soporte horizontal inferior. (Aplica solo para el modelo Catania)

4 Fijar el ducto.
Elegir entre salida trasera o salida superior.



5 Deslizar los tornillos fijos de la carcasa en los ojales de los soportes verticales, colocar la parte superior de la carcasa sobre el soporte del techo. Una conexión sólida producirá un “clic”.

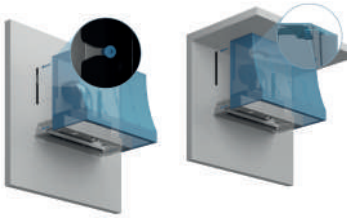

6 Asegurar la campana integrada a la carcasa desde el interior, colocando los tornillos en los agujeros de perforación correspondientes.



*Para la instalación al ras del techo, está disponible un kit de recorte opcional.

Trento

Inserto



La campana Catania debe emparejarse con la campana Trento.

PROPIEDADES GENERALES		
Ancho	87.6 cm	118 cm
Modelo	PRF0168019* PRF0140694A**	PRF0173794
Dimensiones	87.6 cm W x 45.7 cm D x 30 cm H	118 cm W x 45.7 cm D x 30 cm H
Tipo de motor (Interno)	1,020 m³/h (4 velocidades)* 2,040 m³/h (4 velocidades)**	2,040 m³/h (4 velocidades)
Ruido (Mín-máx sones)	1.7-8.5 Sones* 1.7-7.0 Sones**	1.7-8.5 Sones
Eléctrico	120V-60Hz,490W* 120V-60Hz,913W**	120V-60Hz,926W
Iluminación	2 luces LED, 6.5W, 3000K, 540 Lumen	
Acabado	Acero inoxidable	
Controles	Controles retráctiles con perillas giratorias e iluminación azul	
Filtros de grasa	Filtros profesionales baffle de acero inoxidable, aptos para lavavajillas (2 para 87.6 cm y 3 para 118 cm)	
Tipo de instalación	Con ducto o recirculación con kit (Se vende por separado)	
Transición de ducto	15cm* /20 cm** redondo (Salida superior)	20 cm redondo (Salida superior)

KITS	
Motor Externo	KIT0153054 (Motor de 2,040 m³/h compatible con ducto de de 20 o 25 cm)
Motor Inline	KIT0154387 (Motor de 2,040 m³/h compatible con ducto de de 20 o 25 cm)
Carcasa de Motor Inline (2,040 m³/h)	KIT0179549 (Para su uso con motor de 2,040 m³/h, compatible con ducto de 20 o 25 cm)
Carcasa de Motor Inline (1,020 m³/h)	KIT0205342 (Para su uso con motor de 1,020 m³/h, compatible con ducto de 15 cm)
Carcasa de Motor externo	KIT0179547 (Solo para su uso con motor de 2,040 m³/h)
Kit Recirculante (1,020 m³/h)	KIT0192765 (4 filtros de carbono redondos) + KIT0195736 (Deflector redondo de 15 cm)
Kit Recirculante (2,040 m³/h)	KIT0192765 (4 filtros de carbono redondos) + KIT0192763 (Deflector redondo de 20 cm)
Kit Reductor de Transición	KIT0185271 (De 20 cm redondo a 15 cm redondo - se conecta a la transición de 20 cm redonda)

Garantía: **Obtén dos (2) años de garantía en piezas y servicio a domicilio. Regístrate en elica.com y extiende tu cobertura por un (1) año adicional en piezas y servicio a domicilio.**

NOM

*Las imágenes del producto mostradas son solo para fines ilustrativos y pueden no ser una representación exacta.