BKFW36PL Cava de vinos de 36" panelable

BENESSI

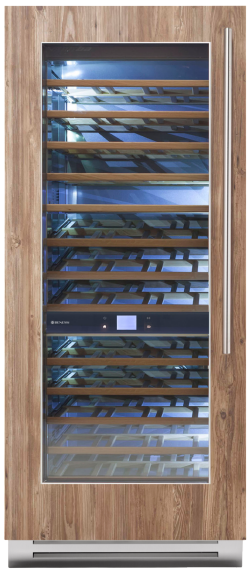



CARACTERÍSTICAS PRINCIPALES

- OptiView™: Luces LED OptiView
- ProVent™: La circulación uniforme del aire mantiene temperaturas consistentes en todo el equipo, logrando una mejor conservación de los alimentos.
- Control de humedad: Permite elegir entre niveles de humedad alta, media y baja, especialmente importante para el almacenamiento de vino
- Total No Frost: Evita la acumulación de escarcha y elimina la necesidad de descongelar manualmente
- EquiLance™: Logra una apariencia empotrada y uniforme con la innovadora bisagra de puerta de Benessi

RANGOS DE TEMPERATURA

Zonas climáticas	2
Compartimento 1 / temperatura superior	de 39 °F (4 °C) a 64 °F (18°C)
Compartimento 2 / temperatura media	N/A
Compartimento 3 / temperatura baja	de 39°F (4°C) a 64°F (18°C)

DETALLES TÉCNICOS

Corriente total absorbida (A)	2.5
Voltaje (V)	115
Frecuencia (Hz)	60
Longitud del cable de alimentación	78 3/4" (2 m)
Tipo de enchufe	Nema 5-15P
Clase climática	SN/T
Refrigerante (Gas)	R600a
Conexión de agua / entrada hembra	N/A

PROPIEDADES GENERALES

Bisagra Equilance	SI
Rieles de cierre suave	NO
Baja vibración	SI
OptiView (puntos de luz LED)	SI
Repisas	13
Tipo de repisas	MADERA
Compartimentos en la puerta	N/A
Cajones interiores del refrigerador	N/A
Cajones del congelador	N/A
Repisas EvenLift	NO
Repisas de extensión completa con apertura de puerta a 90°	SI
Cajones de extensión completa con apertura de puerta a 90°	NO
Proceso de descongelamiento	AUTOMÁTICO
Alarmas de puerta abierta	SI
Refrigerador inteligente	NO
Congelador inteligente	NO
Alerta por falla de energía	SI
Fabricador de hielo con filtro de agua	NO
Dispensador de agua con filtro	NO
Cartucho de filtro de agua	NO
Capacidad neta	20.8 pies cúbicos (590 L)
Capacidad superior de la cava de vinos (botellas)	96
Capacidad inferior de la cava de vinos (botellas)	90

DIMENSIONES Y PESO

Altura del producto (mínima)	83 1/2" (2120 mm)
Altura ajustable de las patas	hasta 1" (25 mm)
Ancho del producto	35 7/8" (912 mm)
Profundidad del producto sin manija	24" (610 mm)
Altura del espacio de instalación	84" (2134 mm)
Ancho del espacio de instalación	36" 914 mm)
Profundidad del espacio de instalación	min 24 " (610 mm) +grosor del panel para instalación al ras
Peso neto	381 lbs (173 kg)
Peso bruto	428 lbs (194 kg)

BKFW36PL Cava de vinos de 36" panelable

BENESSI

VISTA FRENTE

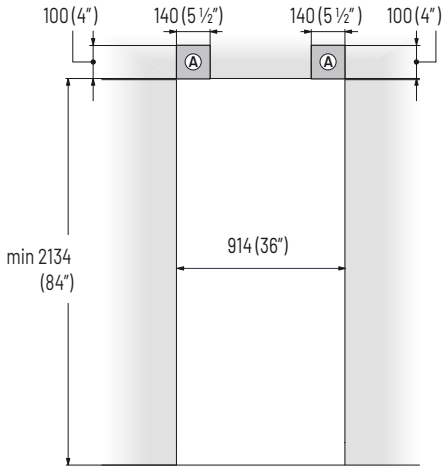

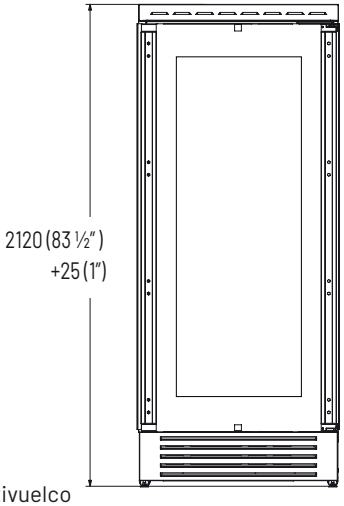

A
Área que debe dejarse libre para los soportes antivuelco

VISTA LATERAL

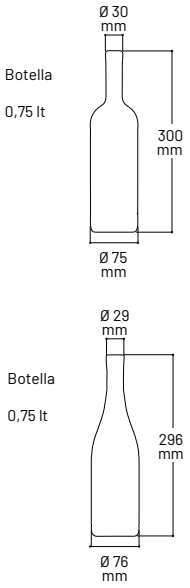

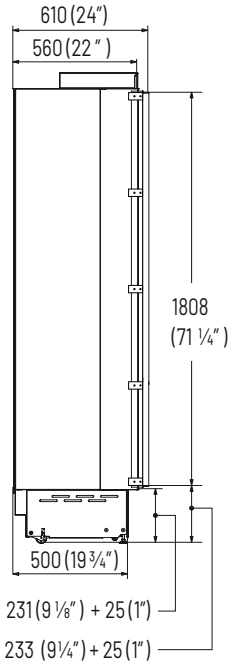

INFORMACIÓN SOBRE PANEL PERSONALIZADO

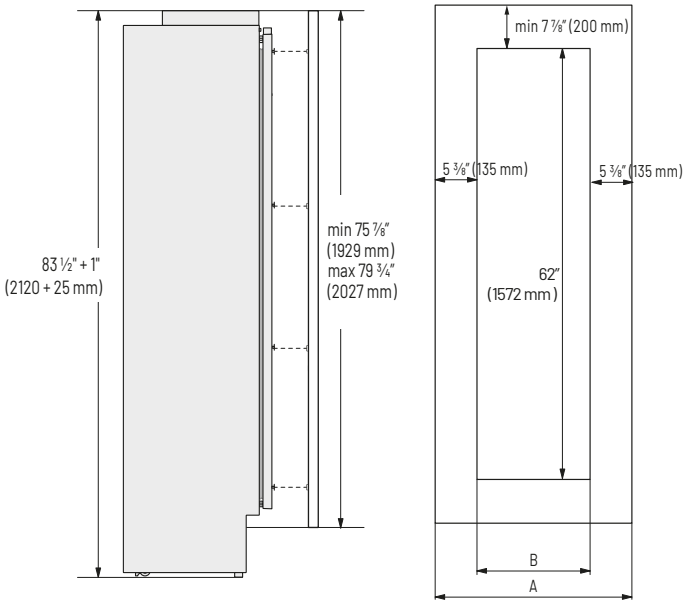

Serie	A	B
36"	35 ¾" (908 mm)	24 ¾" (627 mm)

ALTURA DEL SOCLO

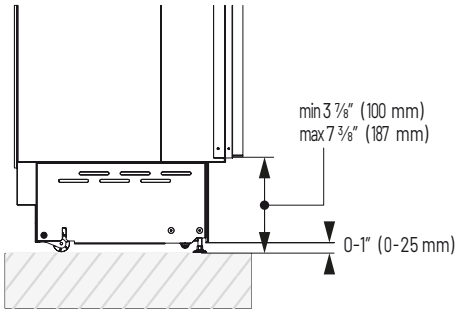

RECOMENDACIONES DE PANEL INTEGRADO

Paneles con un grosor de entre 3/4" (18 mm) y 1 1/8" (28 mm)

Peso máximo de paneles de puerta	75 lbs (34 kg)
Peso máximo de los paneles de cajón	N/A lbs (N/A kg)

VISTA SUPERIOR

Espacio libre de apertura de la puerta

Distancia mínima a pared
(lado de bisagra)

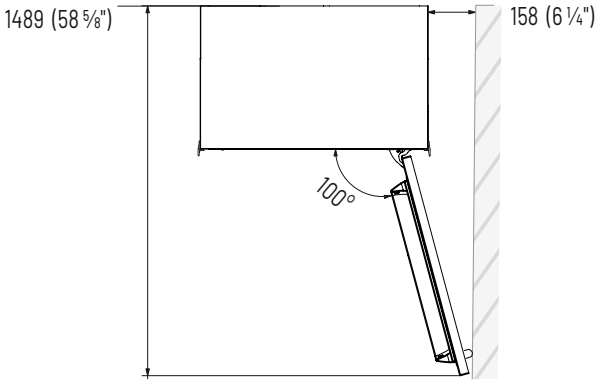

Ancho del cuerpo del equipo

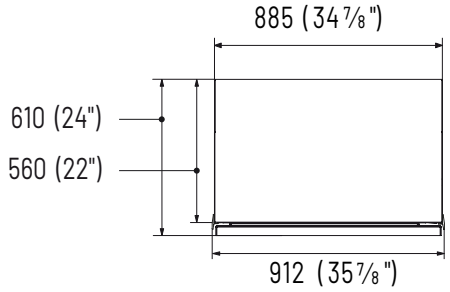

Ancho del equipo con
soportes instalados
(ancho efectivo)

CONEXIÓN ELÉCTRICA

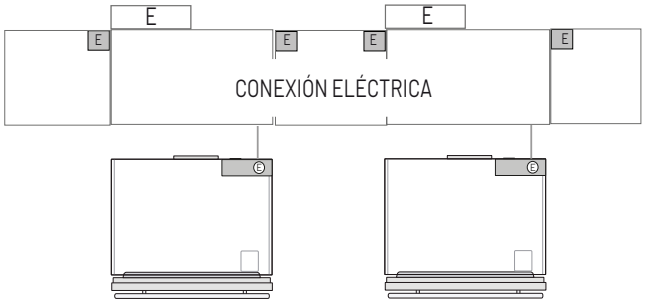

Las conexiones eléctricas y de agua (si aplica) deben ser accesibles sin necesidad de desmontar el electrodoméstico. Si las conexiones deben realizarse directamente detrás del aparato, se recomienda empotrarlas o dejar un hueco para su acceso.

IMPORTANTE: no coloque la válvula de cierre de agua detrás del electrodoméstico donde no sea accesible.