BKFZ18P Congelador de 18" panelable

BENESSI



CARACTERÍSTICAS PRINCIPALES

- OptiView™: Luces LED OptiView.
- EventLift™: Reorganice fácilmente las repisas sin retirarlas gracias al sistema EvenLift.
- ProVent™: La circulación uniforme del aire mantiene temperaturas consistentes en todo el equipo, logrando una mejor conservación de los alimentos.
- Cajones interiores de acero inoxidable antibacteriales: Obtén la máxima calidad de conservación almacenando los alimentos en cajones interiores de acero inoxidable que ayudan a prevenir la propagación de bacterias.
- Total No Frost: Evita la acumulación de escarcha y elimina la necesidad de descongelar manualmente.
- Máquina de hielo: obtenga cubos de hielo de alta calidad en una variedad de tamaños.
- Filtro de agua: obtenga agua pura y hielo cristalino gracias al filtro de agua integrado y la máquina de hielo.
- SuperIce™: aumenta temporalmente la producción de cubos de hielo para reuniones y fiestas.
- Tamaño del hielo: cambie fácilmente entre cubos de hielo medianos y grandes.
- EquiLance™: Logra una apariencia empotrada y uniforme con la innovadora bisagra de puerta de Benessi

DETALLES TÉCNICOS

Corriente total absorbida (A)	2.5
Voltaje (V)	115
Frecuencia (Hz)	60
Longitud del cable de alimentación	78 3/4" (2 m)
Tipo de enchufe	Nema 5-15P
Clase climática	SN/T
Refrigerante (Gas)	R600a
Conexión de agua / entrada hembra	3/4" NPT (adaptador de codo de 1/4")

PROPIEDADES GENERALES

Bisagra Equilance	SI
Rieles de cierre suave	SI
Baja vibración	SI
OptieView (puntos de luz LED)	SI
Repisas	2
Tipo de repisas	VIDRIO
Compartimentos en la puerta	2
Cajones interiores del refrigerador	N/A
Cajones del congelador	3
Repisas Evenlift	NO
Repisas de extensión completa con apertura de puerta a 90°	NO
Cajones de extensión completa con apertura de puerta a 90°	SI
Proceso de descongelamiento	AUTOMÁTICO
Alarmas de puerta abierta	SI
Refrigerador inteligente	NO
Congelador inteligente	SI
Alerta por falla de energía	SI
Máquina de hielo con filtro de agua	SI
Dispensador de agua con filtro	NO
Cartucho de filtro de agua	SI
Capacidad neta	7.9 pies cúbicos (223 L)

RANGOS DE TEMPERATURA

Zonas climáticas	1
Compartimento 1 / temperatura superior	de 9 °F (-13 °C) a -9 °F (-23 °C)

DIMENSIONES Y PESO

Altura del producto (mínima)	83 1/2" (2120 mm)
Altura ajustable de las patas	up to 1" (25 mm)
Ancho del producto	17 7/8" (455 mm)
Profundidad del producto sin manija	24" (610 mm)
Altura del espacio de instalación	84" (2134 mm)
Ancho del espacio de instalación	18" 457 mm)
Profundidad del espacio de instalación	min 24" (610 mm) + grosor del panel para instalación al ras
Peso neto	282 lbs (128 kg)
Peso bruto	326 lbs (148 kg)

BKFZ18P Congelador de 18" panelable

BENESSI

VISTA FRENTE

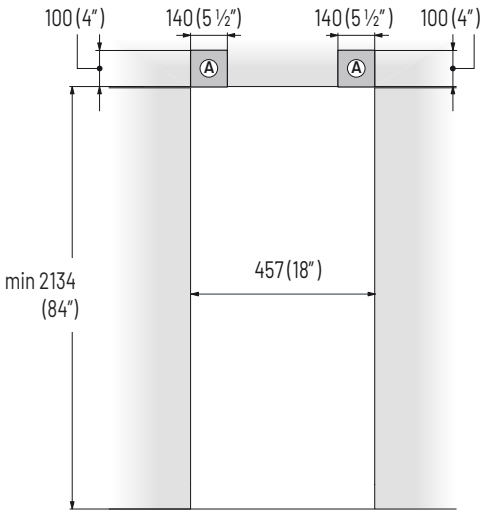

A

Área que debe dejarse libre para los soportes antivuelco

VISTA LATERAL

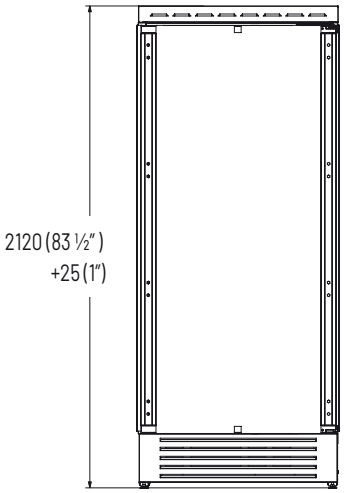

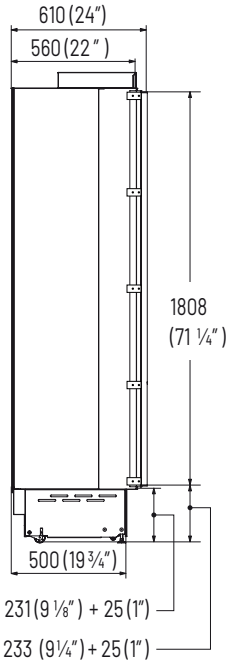

INFORMACIÓN SOBRE PANEL PERSONALIZADO

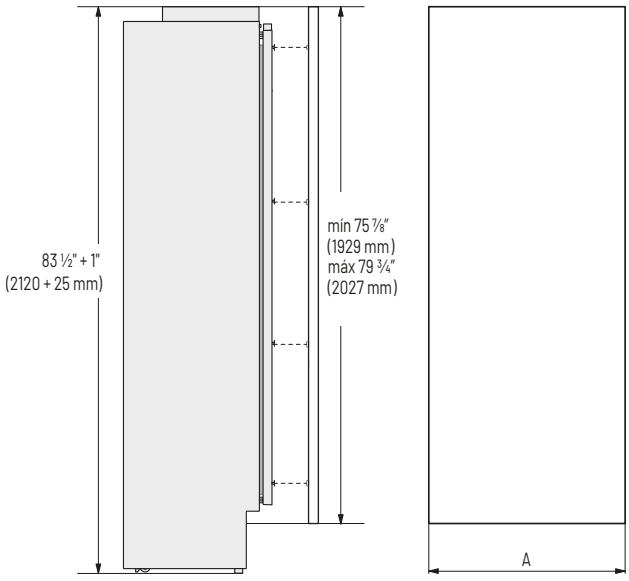

Serie	A
18"	17 5⁄8" (451 mm)

ALTURA DEL SOCLO

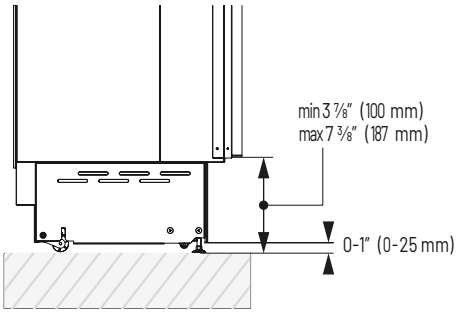

RECOMENDACIONES DE PANEL INTEGRADO

Paneles con un grosor de entre 3/4" (18 mm) y 1 1/8" (28 mm)

Peso máximo de paneles de puerta	75 lbs (34 kg)
Peso máximo de los paneles de cajón	N/A lbs (N/A kg)

BKFZ18P Congelador de 18" panelable

VISTA SUPERIOR

Espacio libre de apertura de la puerta

Distancia mínima a pared
(lado de bisagra)

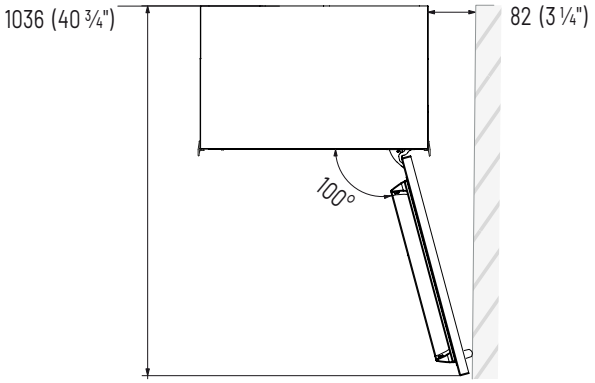

Ancho del cuerpo del equipo

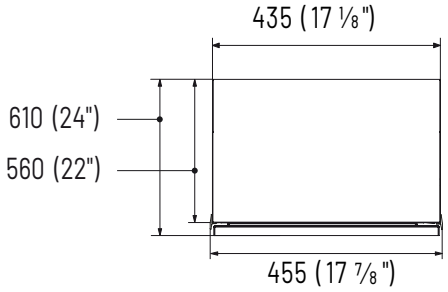

Ancho del equipo con
soportes instalados
(ancho efectivo)

CONEXIÓN ELÉCTRICA

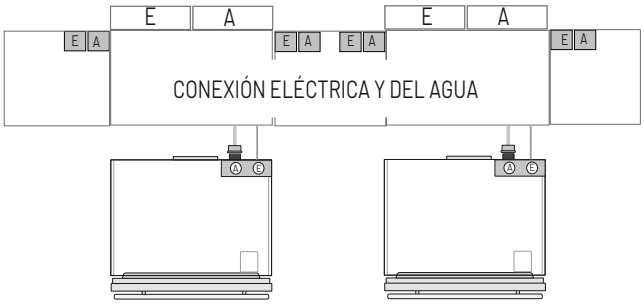

Las conexiones eléctricas y de agua (si aplica) deben ser accesibles sin necesidad de desmontar el electrodoméstico. Si las conexiones deben realizarse directamente detrás del aparato, se recomienda empotrarlas o dejar un hueco para su acceso.

IMPORTANTE: no coloque la válvula de cierre de agua detrás del electrodoméstico donde no sea accesible.