GFH 73 Inox
Campana de Integración con motor de doble turbina de 73 cm



REFERENCIA

REF: 40446712 EAN: 8421152055526

CARACTERÍSTICAS

Integrable en muebles de cocina
Mandos pulsantes
Tres velocidades
2 lámparas halógenas
Piloto indicativo de funcionamiento
Motor de doble turbina
Capacidades de extracción(*): min.223 m3/h – máx.329 m3/h
Potencia sonora(*): min.62 dBA – máx.69 dBA
Posibilidad de funcionamiento en recirculación (filtro C3C)

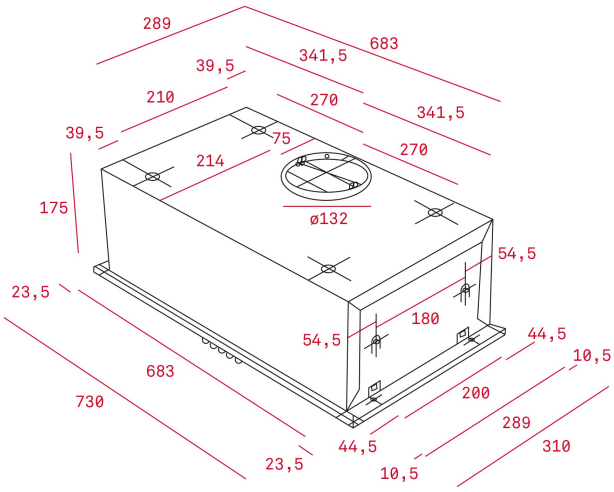

DIMENSIONES

Altura del producto (mm): 175
Anchura del producto (mm): 730
Profundidad del producto (mm): 310
Longitud del producto (mm):
Peso del producto (Kg): 6

ESPECIFICACIONES TÉCNICAS

Clase de eficiencia energética: E
Ruido (LwA) Velocidad mínima (dB): 62
Ruido (LwA) Velocidad máxima (dB): 69
Ruido (LwA) Velocidad de refuerzo (dB): -
Ø Salida (mm): 120

COLORES

40446712 Inox