DW8 57 FIM

Lavavajillas panelable y empotrable con 13 servicios y 9 programas de lavado





Función ECO



Función Extra Dry

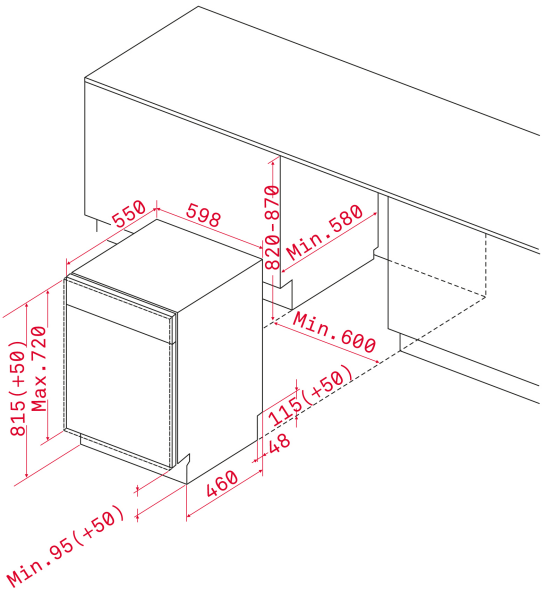

REFERENCIA

REF: 40782127 **EAN:** 8421152141960

DIMENSIONES

Altura del producto (mm): 815-865
Anchura del producto (mm): 598
Profundidad del producto (mm): 550
Longitud del producto (mm):
Peso del producto (Kg): 36

ESPECIFICACIONES TÉCNICAS

Clase de eficiencia energética: A+
Consumo energético (kW/día): -
Consumo de agua (litros/año): 3360
Nivel de ruido (dBA): 49
Tasa de potencia (V): 120
Frecuencia (Hz): 60

COLORES

40782127 Inox