MWG 14X

Horno de Microondas con Grill de 31.4x51.9x 43cm con capacidad de 36 L





Descongelación por tiempo



Descongelación por peso

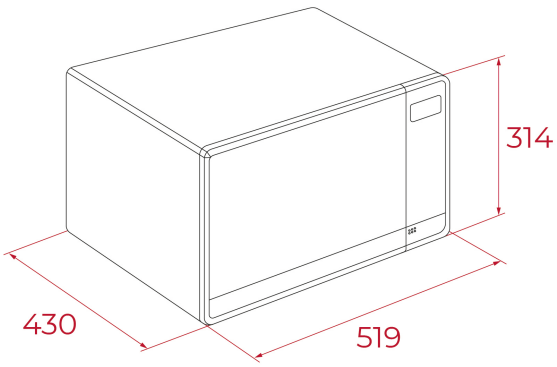

REFERENCIA

REF: 40590835 **EAN:** 8421152126943

CARACTERÍSTICAS

Acabado exterior: Acero Inoxidable
Acabado en puerta: Reflex
Capacidad: 1.4 p^3
Microondas: 1,000 W
Grill: 1,150 W
11 niveles de potencia microondas
1 nivel de potencia grill
2 niveles de potencia combi
Displaydigital
Panel de mandos electrónicos
Interior con recubrimiento EasyClean
Plato giratorio: 315 mm.Ø
Parrillas metálicas: 1
Bloqueo de seguridad para niños del panel de mandos
6 menús pre-programados
Función + 30 segundos
Temporizador de 0 a 90 minutos
3 memorias programables
Descongelación automática por tiempo y peso
Potencia nominal máxima: 1,450 W
Voltaje: 120 V~
Frecuencia: 60 Hz
Peso: 16.5 kg
Dimensiones
Cavidad (Alto/Ancho/Fondo): 249/351/406 mm
Exterior (Alto/Ancho/Fondo): 314/519/430 mm

DIMENSIONES

Altura del producto (mm): 307
Anchura del producto (mm): 513
Profundidad del producto (mm): 396
Longitud del producto (mm):
Peso del producto (Kg): 16

ESPECIFICACIONES TÉCNICAS

Potencia máxima de salida (W): -
Frecuencia (Hz): 60
Potencia nominal máxima (W): -
Grill (W): 1150

COLORES

40590835 Inox